1.02.24 TRONÇONNEUSE DÉBITEUSE COMPACTE

UTILISATION

La **tronçonneuse 1 02 24** est une machine compacte de table, **destinée au découpage de talons pour lames minces, plugs et petits échantillons.**

Le poste de tronçonnage est équipé d'un disque diamanté de Ø200mm.

Tronçonneuse compacte pourvue d'une table coulissante équipée d'une butée réglable et d'un porte-échantillon en V pour plugs.

L'arrosage (par tuyau flexible) est dirigé vers le disque.

Le bac en polypropylène récupère l'eau d'arrosage et les boues produites. Un système de protection frontal évite l'éclaboussement de l'opérateur.

Une évacuation par tuyau souple est prévue.

CARACTÉRISTIQUES

Electriques

- Moteur 0,5 CV, 2950 tr/min (230/400V Triphasé), à roulements étanches
- Arrêt d'urgence
- Triphasé 230/400 V 50 Hz (monophasé 230V 50 Hz en option)

Disque

La machine utilise un disque d'arasement à jante continue Ø200mm pour roches tout venant ou un disque spécial pour roches dures. A commander au choix.

Arrosage

Par tuyau flexible muni d'un robinet d'arrêt.
Alimentation eau Ø12mm
Évacuation eau Ø25mm

25 Kg

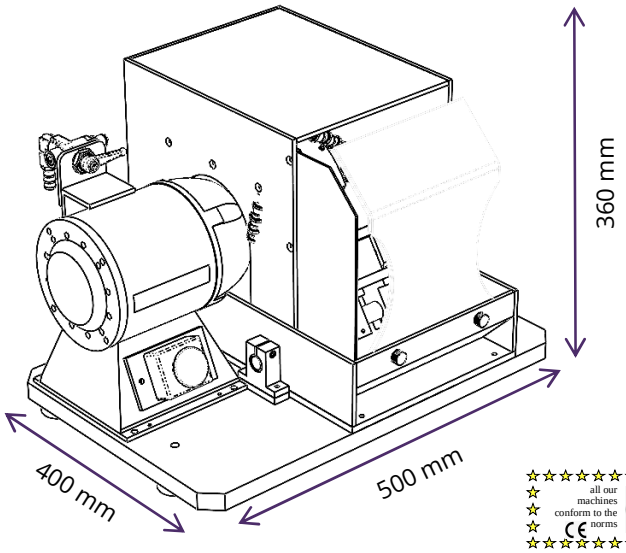

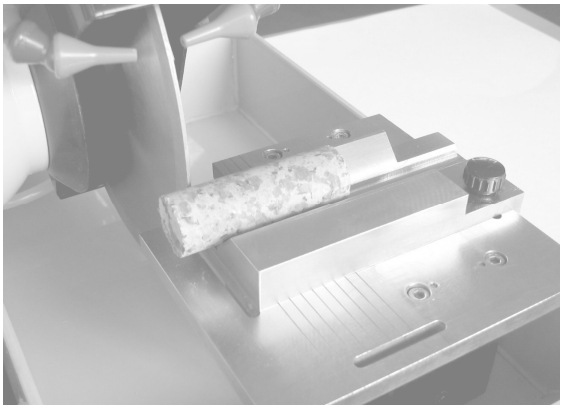

all our machines conform to the norms CE — all our machines are labelled with the CE mark

Mise à jour juin 2020

AERI BROTLAB
230 / 250 route de Savignies - 60650 LE MONT SAINT ADRIEN - FRANCE
Tel : + 33 (0)3 44 82 88 88 - Fax : +33 (0)3 44 13 02 2 - Email : commercial@brotlab.com
SAS capital de 300 000 € - Siret : 40278098500055