1.02.23 TRONÇONNEUSE D'ARASEMENT COMPACTE

UTILISATION

La **tronçonneuse 1 02 23** est une machine compacte de table, **destinée à l'arasement des talons collés sur lame de verre.**

Le poste d'arasement est équipé d'un disque diamanté spécial Ø200mm.

L'échantillon, collé sur sa lame de verre porte-objet, est monté sur un porte-pièce oscillant.

Ce porte-échantillon peut recevoir des lames de 30x45 ou 45x60mm (autres dimensions sur demande)

L'arrosage (par tuyau flexible) est dirigé vers le disque. Un dispositif avec vis micrométrique permet de déterminer l'épaisseur d'arasement souhaitée.

Le bac en polypropylène récupère l'eau d'arrosage et les boues produites. Un système de protection frontal évite l'éclaboussement de l'opérateur.

Une évacuation par tuyau souple est prévue.

CARACTÉRISTIQUES

Electriques

- Moteur 0,5 CV, 2950 tr/min (230/400V Triphasé), à roulements étanches
- Arrêt d'urgence
- Triphasé 230/400 V 50 Hz (monophasé 230V 50 Hz en option)

Disque

La machine utilise un disque d'arasement à jante continue Ø200mm pour roches tout venant ou un disque spécial pour roches dures. A commander au choix.

Arrosage

Par tuyau flexible muni d'un robinet d'arrêt.
Alimentation eau Ø12mm
Évacuation eau Ø25mm

25 Kg

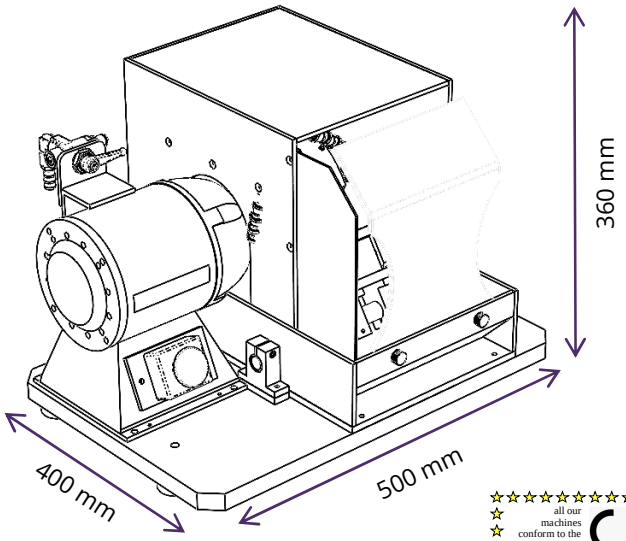

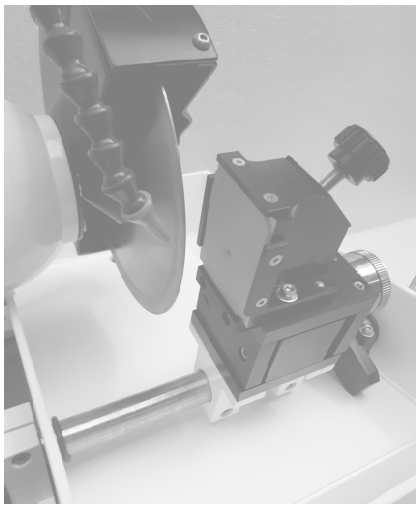

all our machines conform to the norms CE
all our machines are labelled with the CE mark

Mise à jour juin 2020

AERI BROTLAB
230 / 250 route de Savignies - 60650 LE MONT SAINT ADRIEN - FRANCE
Tel : + 33 (0)3 44 82 88 88 - Fax : +33 (0)3 44 13 02 2 - Email : commercial@brotlab.com
SAS capital de 300 000 € - Siret : 40278098500055